N Bruksanvisning

1. Om dette produktet

– Originalinstruksjon.
– Del av produktet.
– Må ubetinget leses og oppbevares.
– Opphavsrettslig beskyttet.
– Ettertrykk, også i utdrag, er kun tillatt med vår tillatelse.
– Endringer, som brukes for tekniske forbedring, med forbehold.
– Beskrivelser er ikke målestokkfortrolig.

Samsvar
Samsvarserklæringen kan hentes på følgende internetside:
www.marantec.com

ADVARSEL!

Fare for skade ved ukontrollert portbetjening!

- Bruk styringen eller håndsendere kun, når ingen personer eller gjenstander befinner seg i portens bevegelsesområde.
- Vær sikker på, at styring og håndsender ikke blir benyttet av barn eller uvedkommende personer.
- Vær sikker på, at håndsenderen ikke blir betjent av vanvare (f.eks. i bukselommen).

HUSK

Det må tas hensyn til dokumentasjonen til driften og mottakere.
Nyttig informasjon og en videoveiledning til klargjøring av enheten finner du i FAQ-området på den følgende internettsiden:
www.marantec.com

2. Produktoversikt

2.1 Leveringsomfang

Digital 525

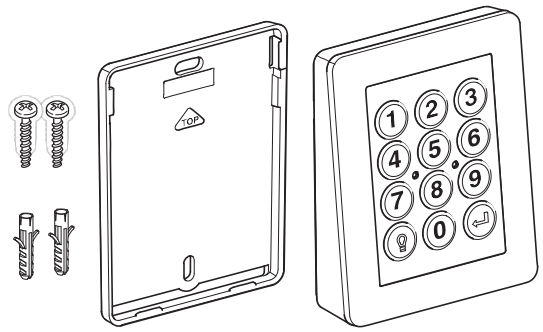

Digital 526

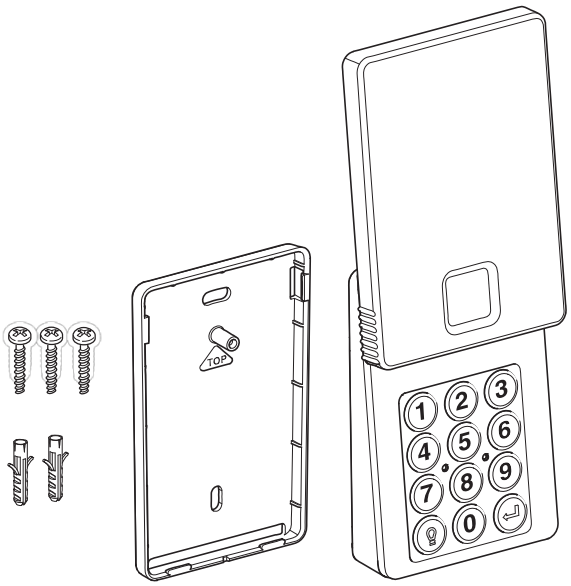

2.2 Montering

Digital 525

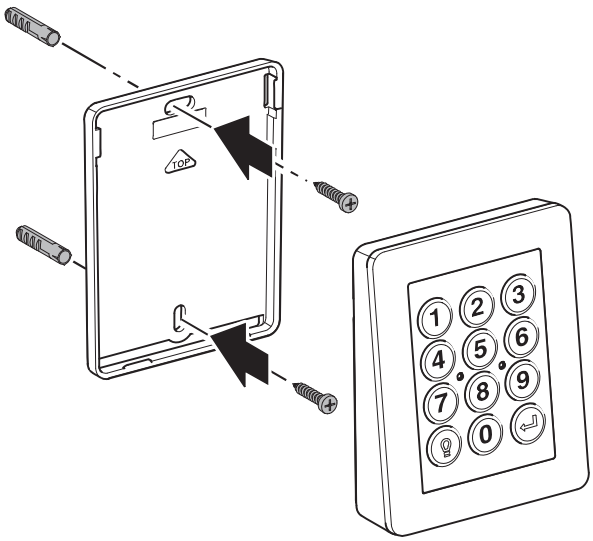

Digital 526

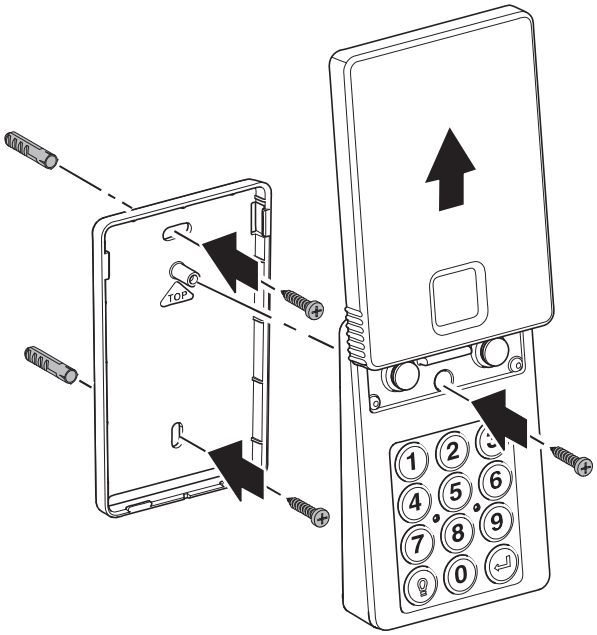

2.3 Oversikt

Digital 525

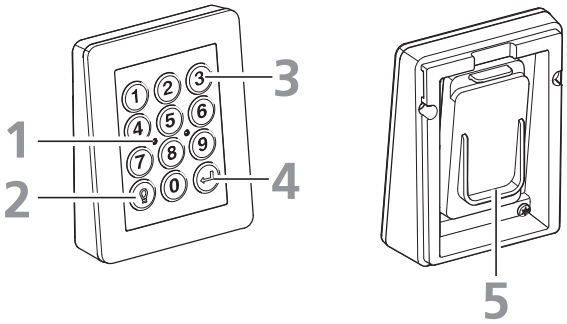

Digital 526

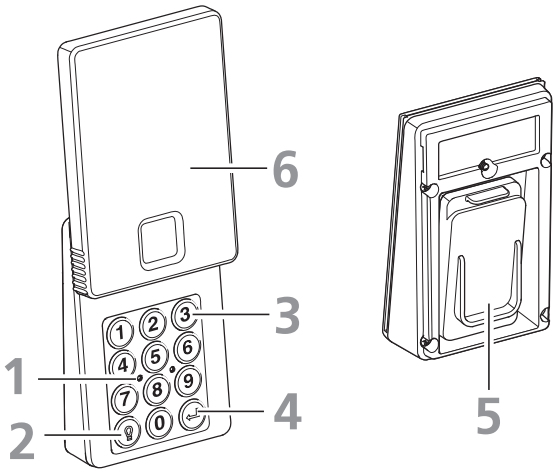

Tegnforklaring

1 LED-anvisninger
2 Lystast
3 Nummertastatur
4 Inntastingstast
5 Batteriromlokk
6 Deksel

2.4 LED-anvisninger

	LED av		LED blinker tre ganger og langsomt
	LED flimrer		LED blinker hurtig
	LED blitzer		LED blinker to ganger og hurtig
	LED blinker sakte		LED blinker tre ganger og hurtig
	LED blinker to ganger og langsomt		Tastaturbelysning lyser

3. Igangsetting

– Master-PIN-koden er „0000“ i fabrikkinnstilling og etter tilbakestilling.
– Hvis minnet er fullt (3 bruker-PIN-koder), aksepteres ingen ny PIN-kode.
– Hvis en PIN-kode angis med mer enn 4 sifre, tas det bare hensyn til de siste 4 sifrene.

3.1 Opprette og lære inn nye bruker-PIN-koder

1. Sett drivenhet, styring eller mottaker i radio-innlæringsmodus.
På drivenheten/styringen blinker radiosymbolet ⦿.

Dokumentasjonen for drivenheten eller mottakeren må leses og følges.

2.	• Angi gyldig master-PIN-kode (4 sifre) • Bekreft med inntastingstast.		**30 s**
3.	• Angi ny bruker-PIN-kode (4 sifre). • Bekreft med inntastingstast.		**1 x**

– Den nye bruker-PIN-koden lagres.
Et læretelegram sendes ut.
– En eksisterende PIN-kode lagres ikke flere ganger.
Et læretelegram sendes ut til tross for dette.
– Programmeringsmodusen avsluttes.

Mulige feil (PIN-koden lagres ikke) – PIN-kode kortere enn 4 sifre. – Minnet fullt. (3 PIN-koder allerede lagret). – Ny PIN-kode identisk med master-PIN. • Utfør trinne på nytt.		**2 s**

4.	Avslutt radio-innlæringsmodus på drivenhet, styring eller mottaker. På drivenheten/styringen slukker radiosymbolet ᯤ.

Dokumentasjonen for drivenhet eller mottaker må leses og følges.

3.2 Kopiere og lære inn bruker-PIN-koden på en ytterligere enhet

Begge senderne må befinne seg innenfor rekkevidden av motoren eller styringen. Ikke mulig ved universalmottakere.

1.	• Angi gyldig master-PIN-kode på innlært enhet (4 sifre). • Bekreft med inntastingstast.		**30 s**
2.	• Angi gyldig bruker-PIN-kode på innlært enhet (4 sifre). • Bekreft med inntastingstast.		**1 x**
3.	På drivenheten/styringen blinker radiosymbolet ᯤ.		
4.	• Angi gyldig master-PIN-kode på neste enhet (4 sifre). • Bekreft med inntastingstast.		**30 s**
5.	• Angi ny bruker-PIN-kode på neste enhet (4 sifre). • Bekreft med inntastingstast.		**1 x**
6.	På drivenheten/styringen slukker radiosymbolet ᯤ.		

4. Betjening

4.1 Aktivere tastaturbelysning

- Trykk på en vilkårlig tast på nummertastaturet (0–9).

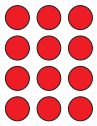

5 s

4.2 Utløse funksjon

- Angi gyldig bruker-PIN-kode (4 sifre).
- Bekreft med inntastingstast.

1 x

30 s

10 x

30 s

Under driftstiden (30 s) kan porten stanses og startes ved å bekrefte med
– en tast på nummertastaturet (0–9), og
– inntastingstasten.
Driftstiden tilbakestilles ved å trykke på en hvilken som helst tast, og starter på nytt.

Mulige feil
– Feil PIN-kode angitt.

2 s

– Feil PIN-kode angitt 3 ganger etter hverandre.
Enheten sperres i 2 minutter.

2 s

4.3 Lære inn lystast

Lystasten sender en kommando uten forutgående PIN-inntasting. Dermed kan en ekstern belysning, driftsfunksjon eller en motor koblet til en universalmottaker drives.

1. Sett drivenhet, styring eller mottaker i radio-innlæringsmodus.
På drivenheten/styringen blinker radiosymbolet .

Dokumentasjonen for drivenhet eller mottaker må leses og følges.

2.	• Angi gyldig master-PIN-kode (4 sifre). • Bekreft med inntastingstast.		**30 s**
3.	• Aktiver lystasten.		**1 x**

4. Avslutt radio-innlæringsmodus på drivenhet, styring eller mottaker.
På drivenheten/styringen slukker radiosymbolet .

Dokumentasjonen for drivenhet eller mottaker må leses og følges.

4.4 Utløse lysfunksjonen

• Aktiver lystasten.		**1 x**

4.5 Opprett midlertidig PIN-kode (kan brukes 3 ganger)

Den midlertidige PIN-koden har den samme funksjonen som den ved oppretting av en gyldig bruker-PIN.
Den kan brukes 3 ganger, og slettes deretter automatisk. Hvis en midlertidig PIN-kode opprettes samtid som det finnes en tidligere kode som ikke er slettet, overskrives denne.

1.	• Angi gyldig master-PIN-kode (4 sifre). • Bekreft med inntastingstast.		**30 s**
2.	• Bekreft med inntastingstast.		**30 s**
3.	• Bekreft med inntastingstast.		**30 s**
4.	• Angi gyldig bruker-PIN-kode (4 sifre). • Bekreft med inntastingstast.		**30 s**
	Mulige feil Ved inntasting av en ukjent PIN-kode avsluttes programmeringsmodusen med én gang.		
5.	• Angi ønsket midlertidig PIN-kode (4 sifre). • Bekreft med inntastingstast.		**2 s**
	Mulige feil (PIN-koden lagres ikke) – PIN-kode ugyldig. • Utfør trinne på nytt.		**2 s**

4.6 Endre master-PIN- eller bruker-PIN-kode

1.	• Angi gyldig master-PIN-kode (4 sifre). • Bekreft med inntastingstast.		**30 s**
2.	• Bekreft med inntastingstast.		**30 s**
3.	• Angi master-PIN eller bruker-PIN-koden som skal endres • Bekreft med inntastingstast.		**30 s**
	Mulige feil Ved inntasting av en ukjent PIN-kode avsluttes programmeringsmodusen med én gang.		
4.	• Angi ønsket ny PIN-kode (4 sifre). • Bekreft med inntastingstast.		**2 s**
	Mulige feil (PIN-koden lagres ikke) – PIN-kode ugyldig. Utfør trinne på nytt.		**2 s**

4.7 Reset

– Alle PIN-kodene, inkl. lystasten, slettes, og nye radiokoder genereres.
– Master-PIN-koden tilbakestilles til fabrikkinnstilling.

1.	• Demonter enheten fra veggen.		
2.	• Ta ut et batteri.		
3.	• Sett i batteriet igjen med nedtrykket inntastingstast.		
4.	• Slipp inntastingstasten.		**2 s**

4.8 Bytte batteri

Digital 525

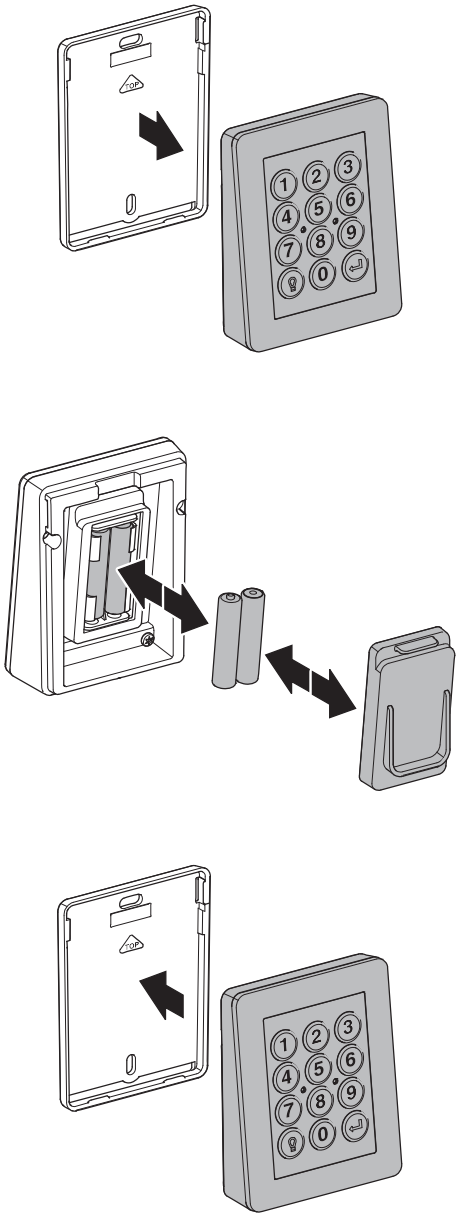

Digital 526

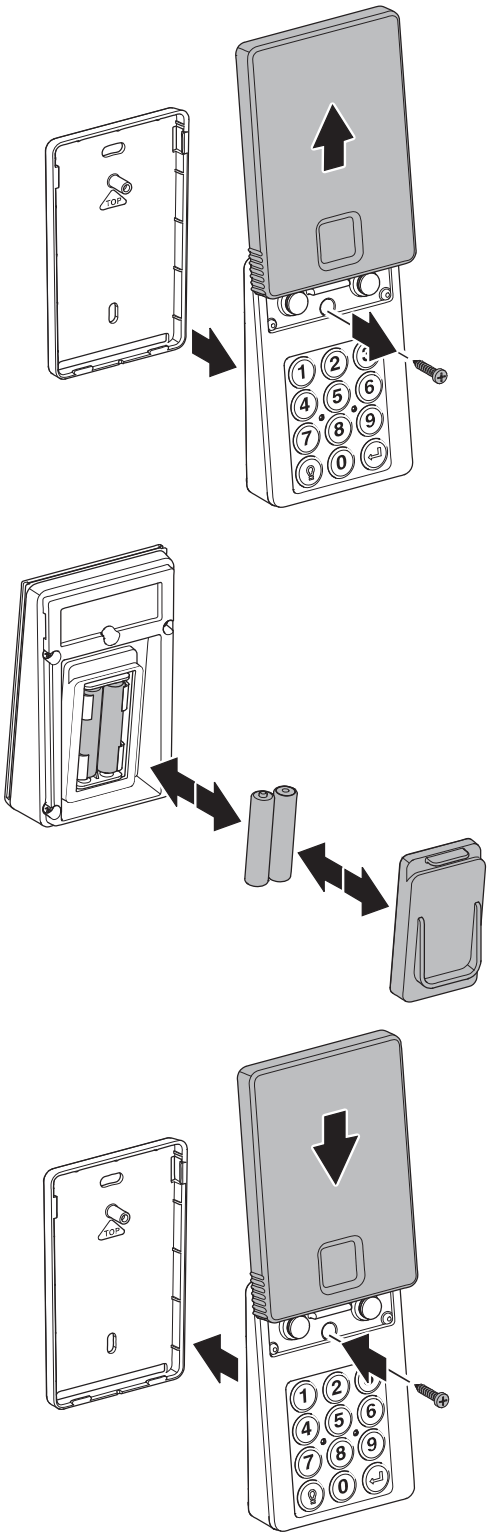

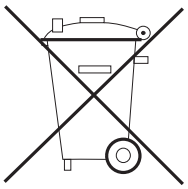

Gamle apparater og batterier må ikke kastes i husholdningsavfallet!

5. Tekniske data

		AAA, 1,5V
	°C	-20
	°C	+60
		IP54
		868,3 MHz (max. 0,78 mW) 433,92 MHz (max. 0,08 mW)